L1800

天板：人大仕様

■各部仕様　<キッチン>	
本体	芯材:PB　表面材:LPM WHITE　F☆☆☆☆
棚板	芯材:PB　表面材:LPM WHITE　F☆☆☆☆
巾木	芯材:PB　表面材:LPM SILVER　F☆☆☆☆
扉	芯材:PB 18t　F☆☆☆☆ 表面材:PK601　Neo/White 小口材:3面 2T H/G PVC小口(RE1000531)
取手	テーパー形状
排水ﾄﾗｯﾌﾟ	SBK-GB2（丸一）
天板	人大コンパクトキッチン1800R
水栓	MKZ531MN-120（ミズタニバルブ工業）
加熱機器	ガスコンロ　RB31AM2H2S-BL：3口（リンナイ）
ﾚﾝｼﾞﾌｰﾄﾞ	HEW-90P-06S：ホワイト（TRIAD）
その他	包丁差し：AOD NKH 耐震ラッチ：KSL-HD2(ｼｽﾃｯｸｷｮｰﾜ)※吊戸のみ

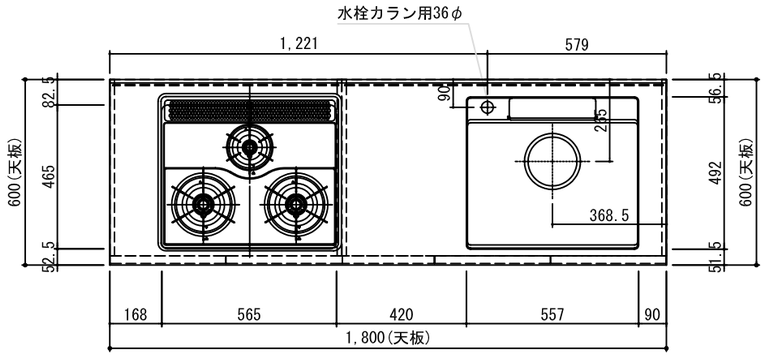

平面図

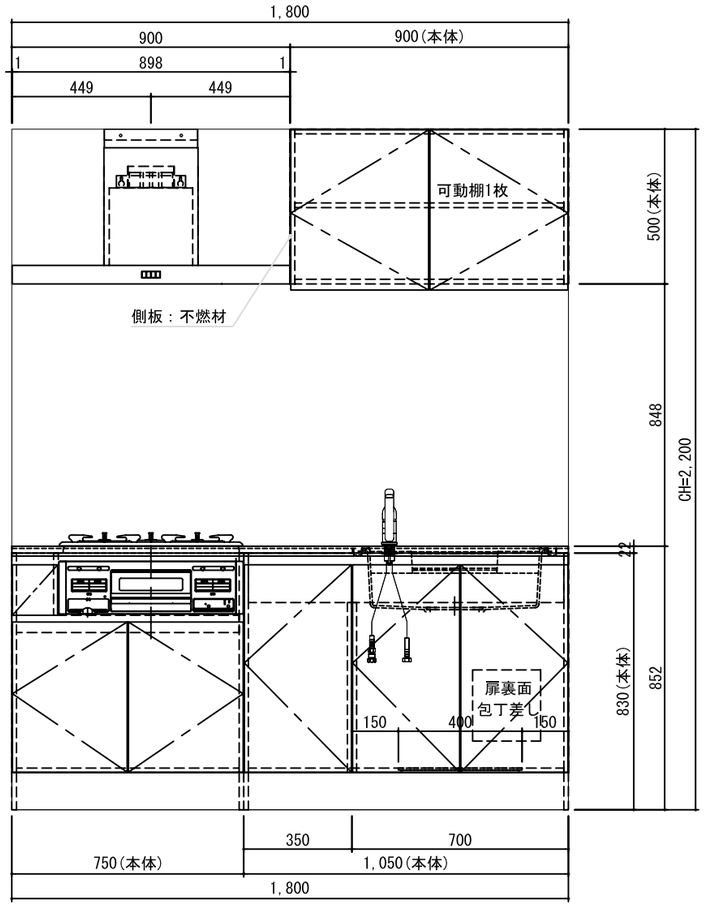

正面図

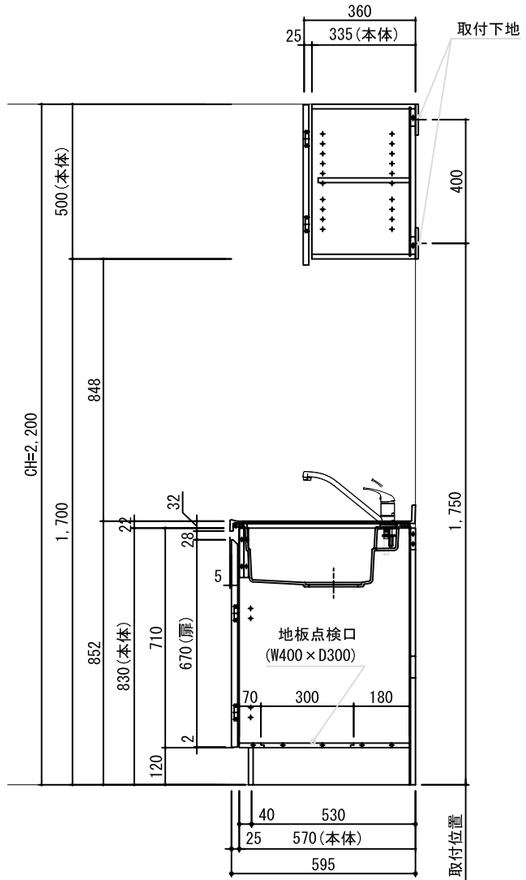

断面図（シンク部）

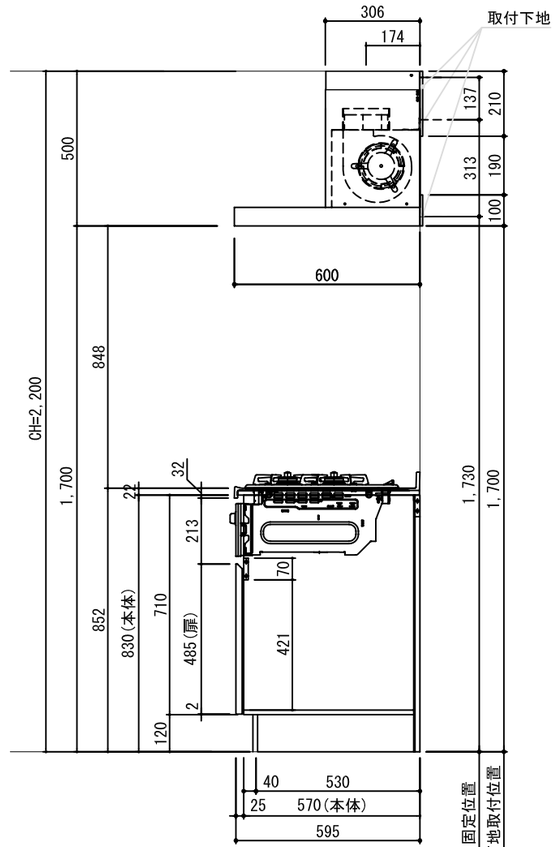

断面図（コンロ部）
L=1800対応時

NO. OF MFRs 個数	NO. OF MFRs 個数	DRAWING No. 図番.品番.規番	PART No. 番号	NAME OF PART 部品名	寸法.形番.その他	MATERIAL 材料	kg 質量

登録		SIGN	DATE	主任 ASSIST	承認 CHIEF	APPR.	SCALE
	製(写)図 DR.BY	オオヤマ	10·04·07				1/10
	調査 INS.BY		・・				1/
	担当 CH.BY		・・				/

トヨウラ　TOYOURA

人大コンパクトキッチン

人大コンパクト1800 L/R

一般向け

DWG No.

関連図番 REL

	・・				・・	
	・・				・・	
	・・				・・	
	・・					

来歴 REVISION